SEMAK VJ2012 VITAJUICE
SPARE PARTS LIST
2018

Current for Period
Jan 2018 - Jun 2018

DRAWING NO	PART NO	DESCRIPTION	LIST EX GST	GST	LIST INC GST
1	63201	PUSHER	$ 10.00	$ 1.00	$ 11.00
2	63202	SAUCE MAKER COVER	$ 30.00	$ 3.00	$ 33.00
3	63203	SAUCE MAKER	$ 30.00	$ 3.00	$ 33.00
4	63204	CLEANING BRUSH	$ 5.00	$ 0.50	$ 5.50
5	63205	JUICE/RESIDUE JUG	$ 15.00	$ 1.50	$ 16.50
6	63206	UPPER COVER	$ 30.00	$ 3.00	$ 33.00
7	63207	ULTEM AUGER	$ 50.00	$ 5.00	$ 55.00
8	63208	SQUEEZING BASKET	$ 30.00	$ 3.00	$ 33.00
9	63209	ROTATING BRUSH	$ 20.00	$ 2.00	$ 22.00
9-2	632092	SILICONE SWEEPER	$ 8.50	$ 0.85	$ 9.35
11	63211	CONDENSOR	$ 15.00	$ 1.50	$ 16.50
12	63212	SQUEEZING BOWL	$ 50.00	$ 5.00	$ 55.00
12-2	632122	DRIVE SHAFT SEAL (ROUND SHAPE)	$ 8.50	$ 0.85	$ 9.35
12-4	632124	OUTPUT SEAL (WEDGE SHAPE)	$ 8.50	$ 0.85	$ 9.35
13	63213	MOTOR GEAR	$ 5.00	$ 0.50	$ 5.50
14	63214	DECO PLATE	$ 4.00	$ 0.40	$ 4.40
15	63215	DRUM BASE	$ 4.00	$ 0.40	$ 4.40
16	63216	PULP SEALER	$ 5.00	$ 0.50	$ 5.50
17	63217	BASE SEALER	$ 5.00	$ 0.50	$ 5.50
18	63218	COVER EXTERIOR	$ 20.00	$ 2.00	$ 22.00
19	63219	PIN SWITCH	$ 3.00	$ 0.30	$ 3.30
20	63220	SPRING SWITCH PIN	$ 3.00	$ 0.30	$ 3.30
21	63221	SWITCH SEALER	$ 5.00	$ 0.50	$ 5.50
22	63222	POWER SWITCH	$ 5.00	$ 0.50	$ 5.50
23	63223	BODY EXTERIOR	$ 10.00	$ 1.00	$ 11.00
24	63224	POWER CORD	$ 15.00	$ 1.50	$ 16.50
25	63225	MOTOR SEALER	$ 5.00	$ 0.50	$ 5.50
26	63226	MICRO SWITCH COVER	$ 5.00	$ 0.50	$ 5.50
27	63227	MICRO SWITCH	$ 10.00	$ 1.00	$ 11.00
28	63228	MOTOR ASSY	$ 120.00	$ 12.00	$ 132.00
29	63229	BASE COVER	$ 20.00	$ 2.00	$ 22.00
30	63230	COVER FOOT	$ 2.00	$ 0.20	$ 2.20
-	63200	JUICER HEAD COMPLETE	$ 190.00	$ 19.00	$ 209.00
-	63234	SAUCE MAKER HEAD COMPLETE	$ 70.00	$ 7.00	$ 77.00
-	63235	VITAJUICE RECIPE BOOK	$ 6.00	$ 0.60	$ 6.60

SEMAK VJ2012 VITAJUICE
SPARE PARTS LIST
2018
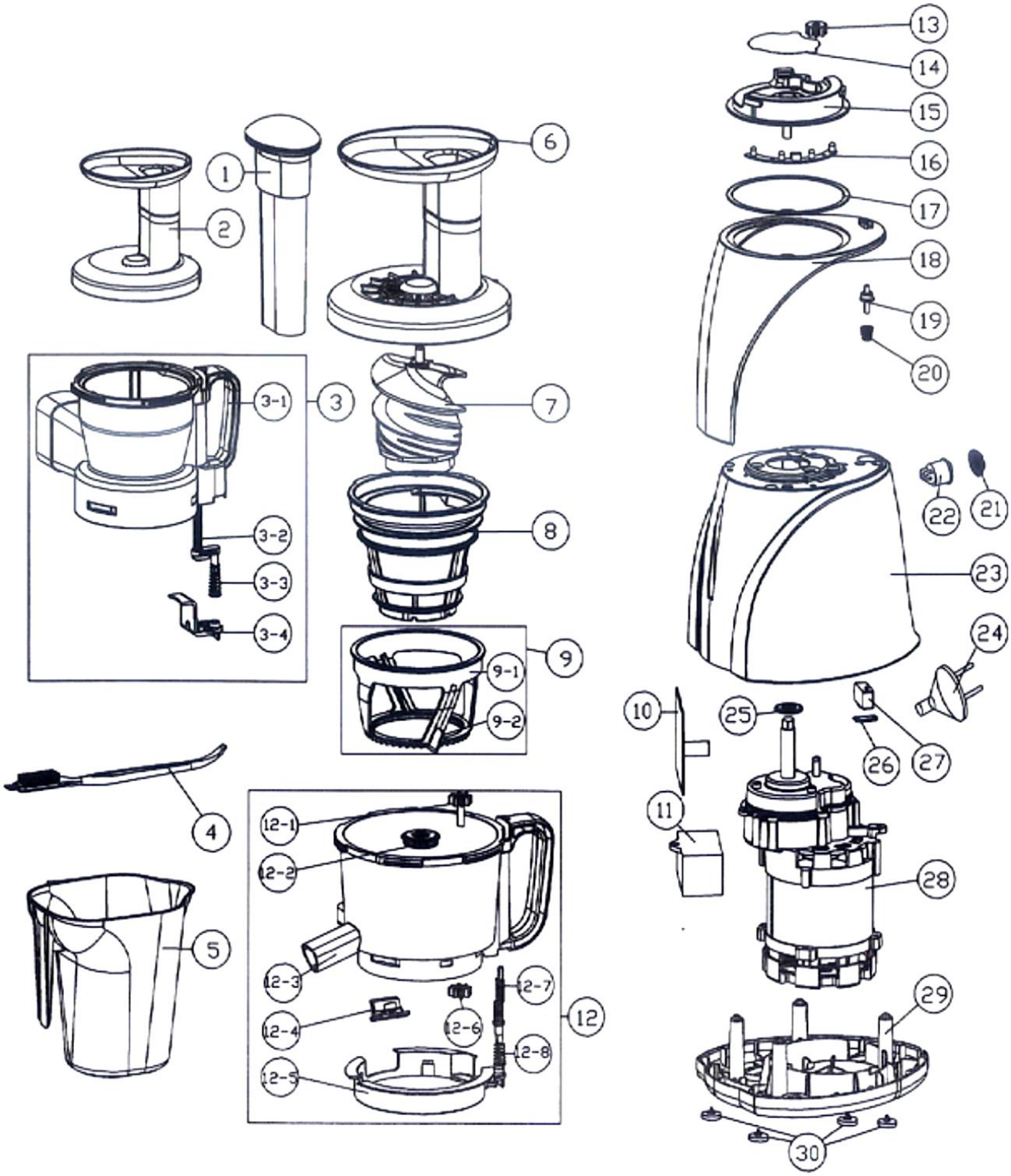
Current for Period
Jan 2018 - Jun 2018